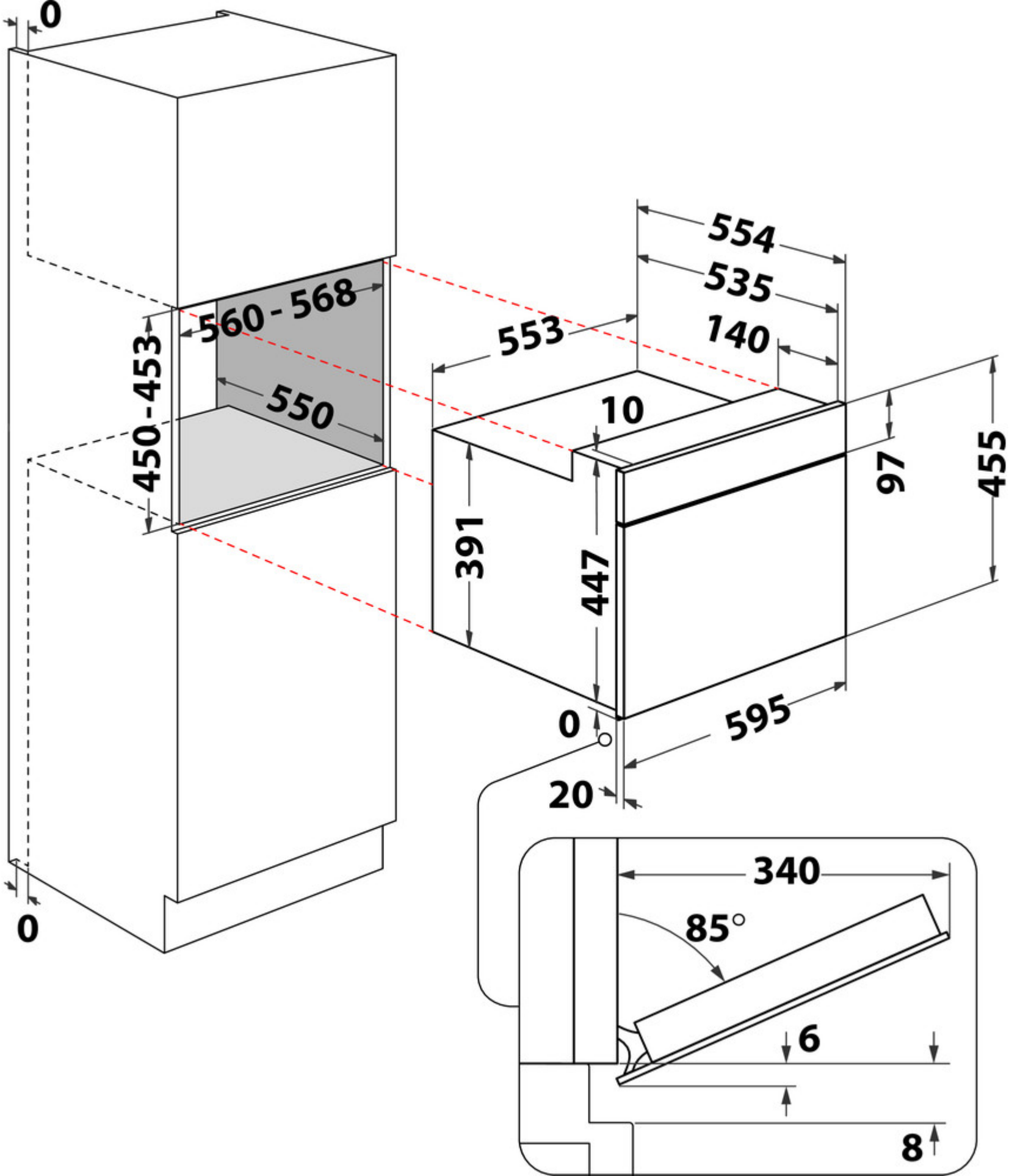
0
560 - 568
450-453
550
0
554
535
553
140
10
97
455
391
447
0
595
20
340
85°
6
8