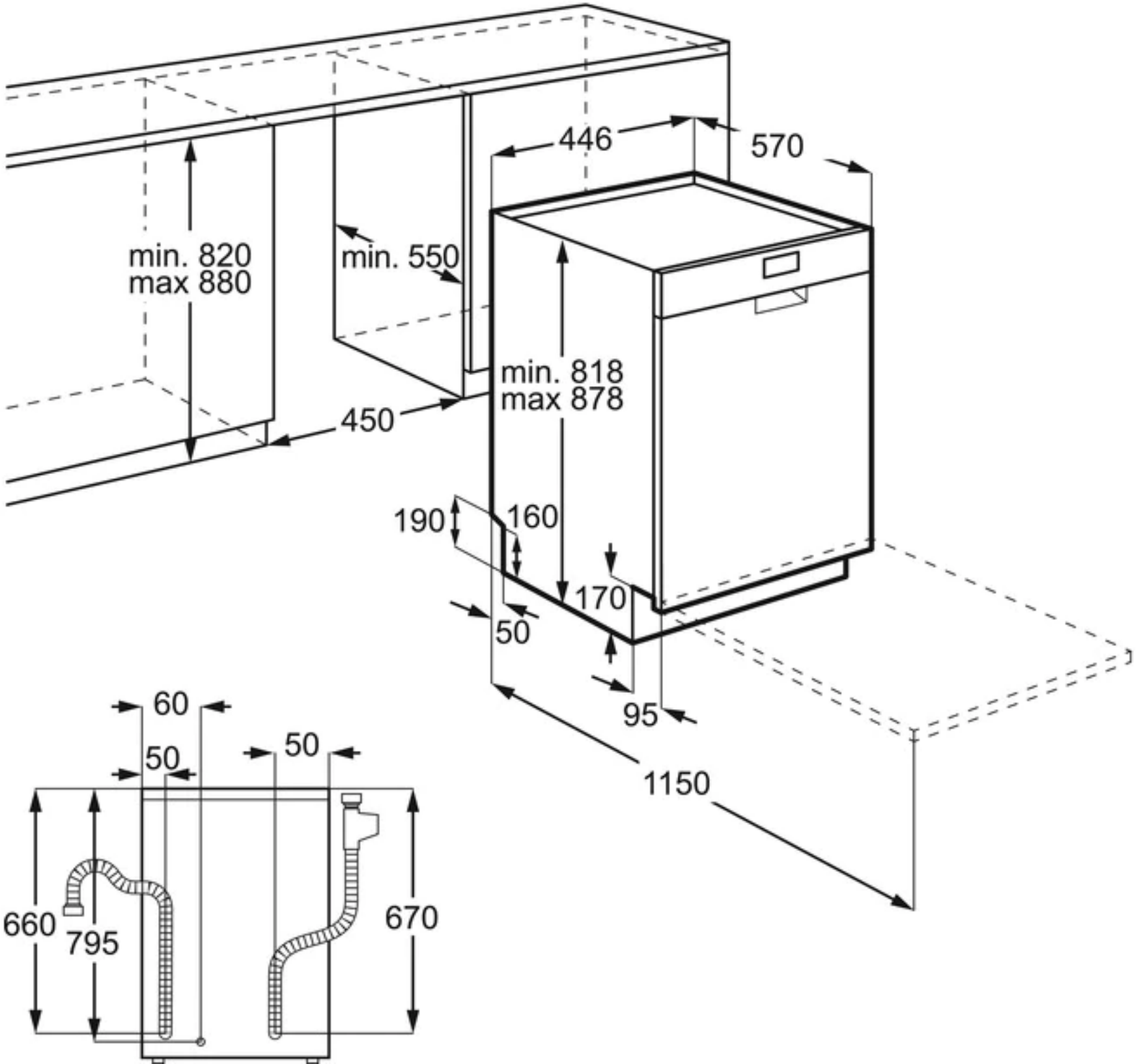
446
570
min. 820
max 880
min. 550
min. 818
max 878
450
190
160
170
50
95
1150
60
50
50
660
795
670