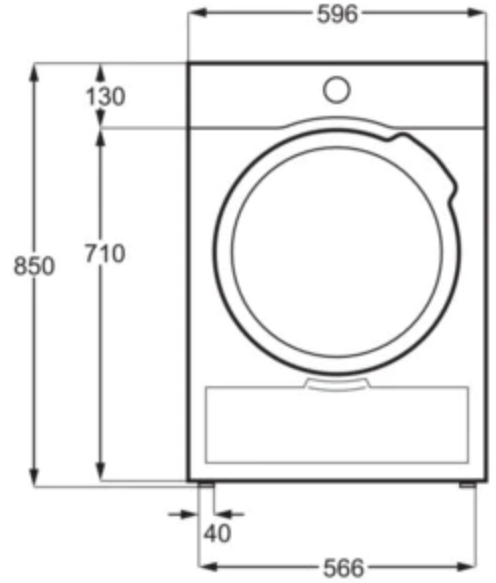
596
130
850
710
40
566

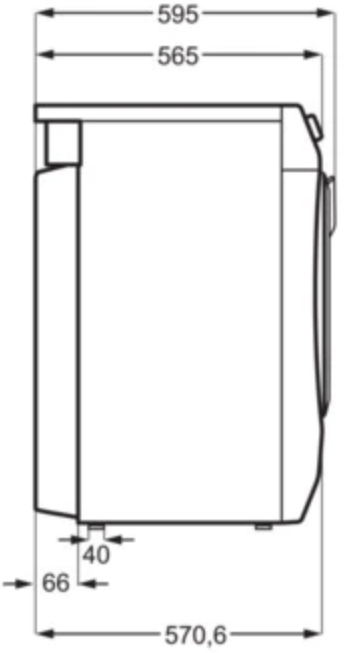
595
565
40
66
570,6

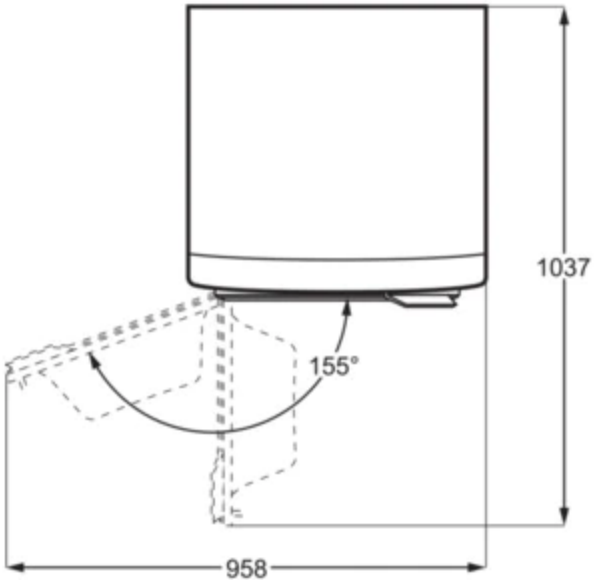
1037
155°
958

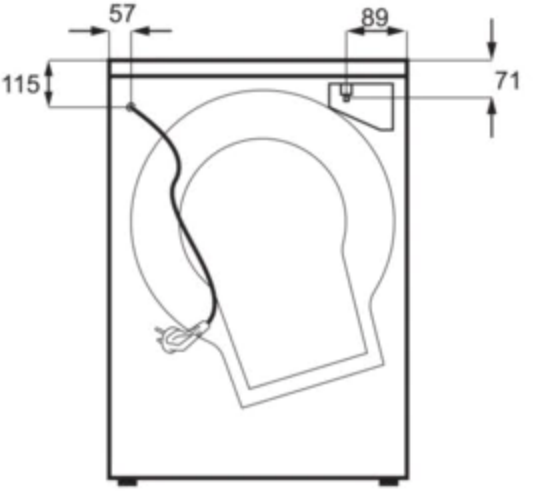
57
89
115
71